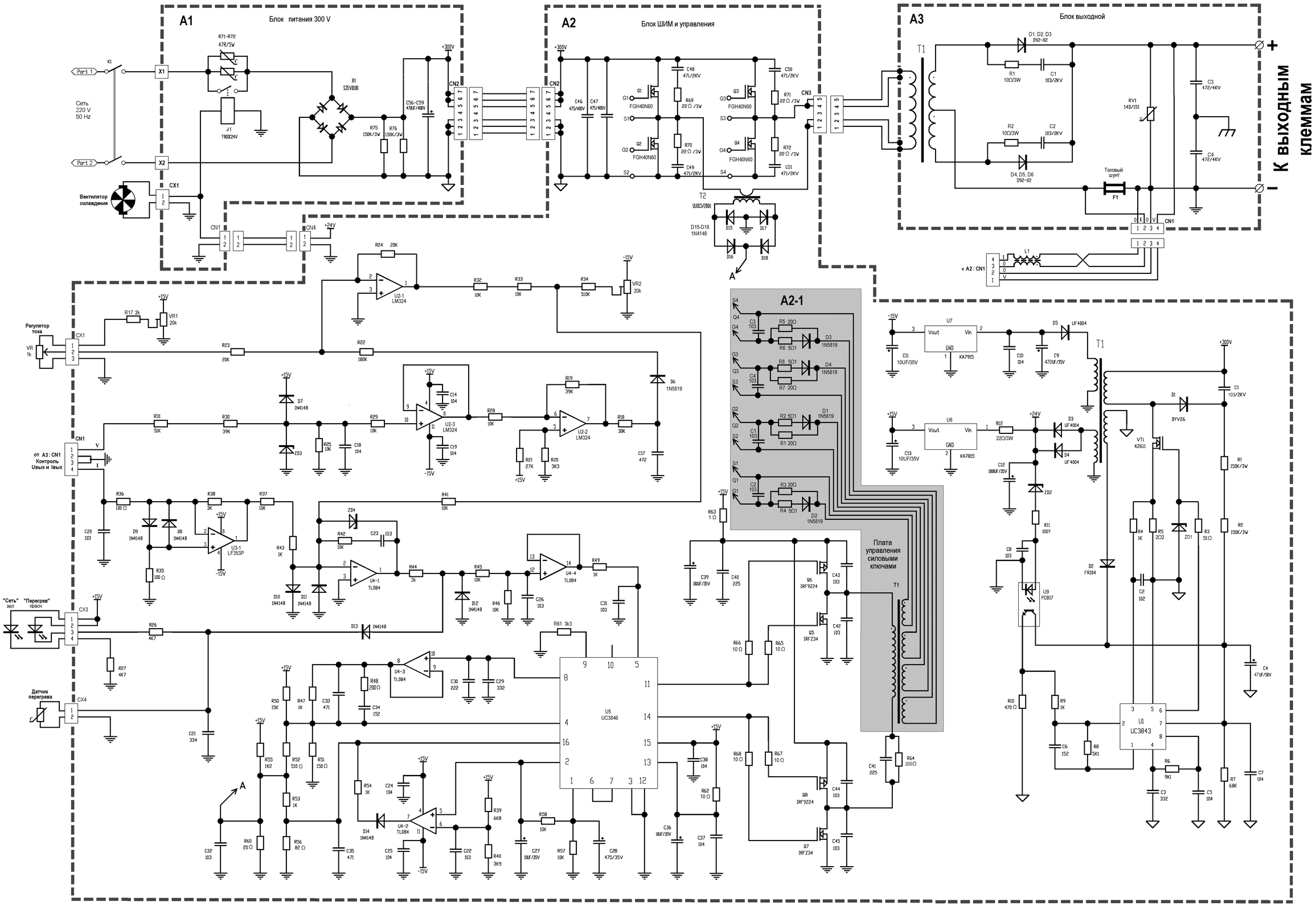# Сварочный аппарат KÖLNER KIWM-180I